Handleiding opbouw en installatie ombouwset 004 ‘midden motor set’.

1 De midden motor

De middenmotor kan eenvoudig op standaard fietsframes worden geïnstalleerd. De middenmotor heeft een hoog startkoppel, het maximale koppel bedraagt meer dan 30Nm, u bent verzekerd van goede prestaties in heuvelachtig terrein. Er wordt gebruik gemaakt van een dubbele koppeling in de aandrijfeenheid voor meer betrouwbaarheid. Snelheidssensor kan worden toegepast, de controller is in de motorbehuizing geïntegreerd.

Hoog rendement, laag verbruik, geschikt voor vele kilometers fietsplezier!

1.1 Toepassingsgebied en toelichting motor nummer

U kunt het serienummer op motorhuis als volgt uitleggen:

BBS01 36V 250W

15A 25km/h

13010001

1. "BBS01": type motor (snelheidssensor);

"BBS02": type motor (snelheid sensor met terugtraprem);

"BBT": type motor (koppel sensor)

2. "36V": nominale spanning; 250W: nominaal vermogen.

3. "15A": beperkte stroomsterkte, 25km/h: max. snelheid.

4. "1301": de productie datum, geproduceerd in januari van 2013.

5. "0001": serienummer.

1.2 Materiaal en waterdicht graad

Gegoten aluminium behuizing, zwart geanodiseerde behandeling, werkomgevingstemperatuur: -25 ℃ tot 55 ℃, waterdicht: IP65. (stofdicht en sproeidicht tot max. 12,5l/min)

1.3 Belangrijkste technische parameters

Bovenstaande parameters als de standaard parameters, kunnen worden aangepast naar:

Voltage				DC36V				
Maximale stroomsterkte				15A				
Maximale snelheid				25km/h				
Gewicht motor				3.7KG				
Tandwiel				46 tands				
No-load value		Rated value					Maximale waarde	
Amperage (A)	Snelheid (RPM	Output power (W)	Speed (RPM)	Efficentie (%)	Koppel (Nm)	Current (A)	Max koppel	Max efficiëntie (%)
<=1.0	83 +/- 5	250	78+/-5	>=80%	>=30	<=9	>=80N.m	>=80%

1.4 Installatieschema

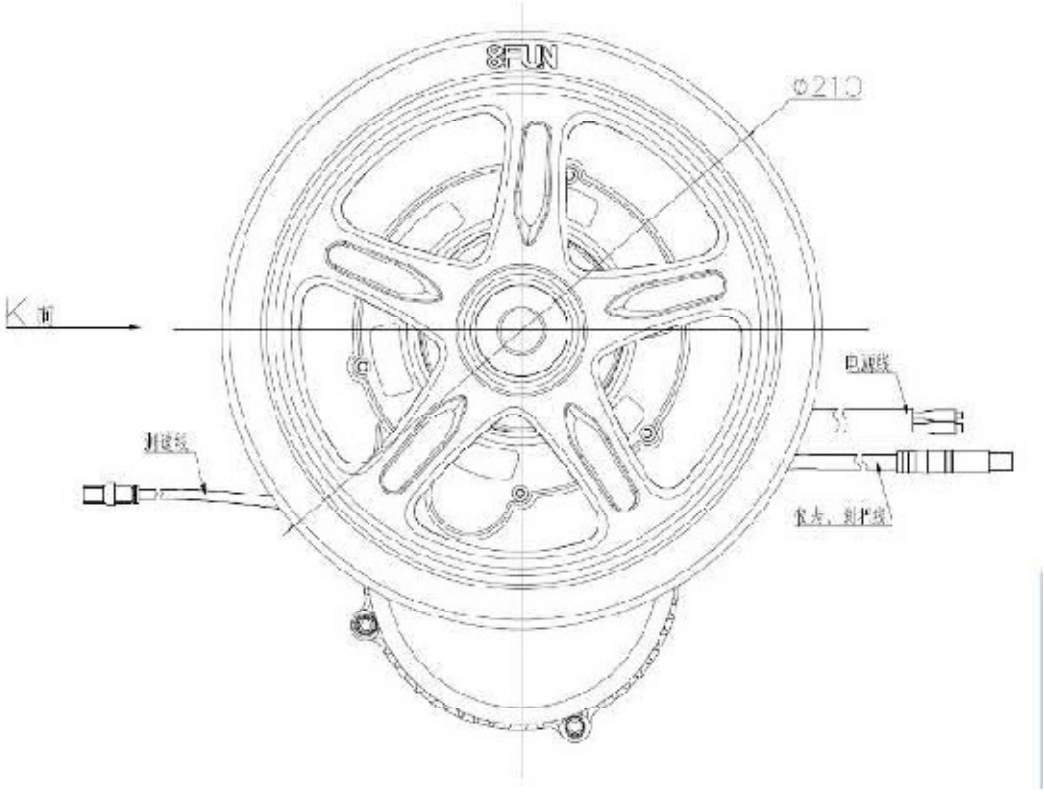
SFUN
Φ21.0
K 面
电源线
测速线
食光、刹车线

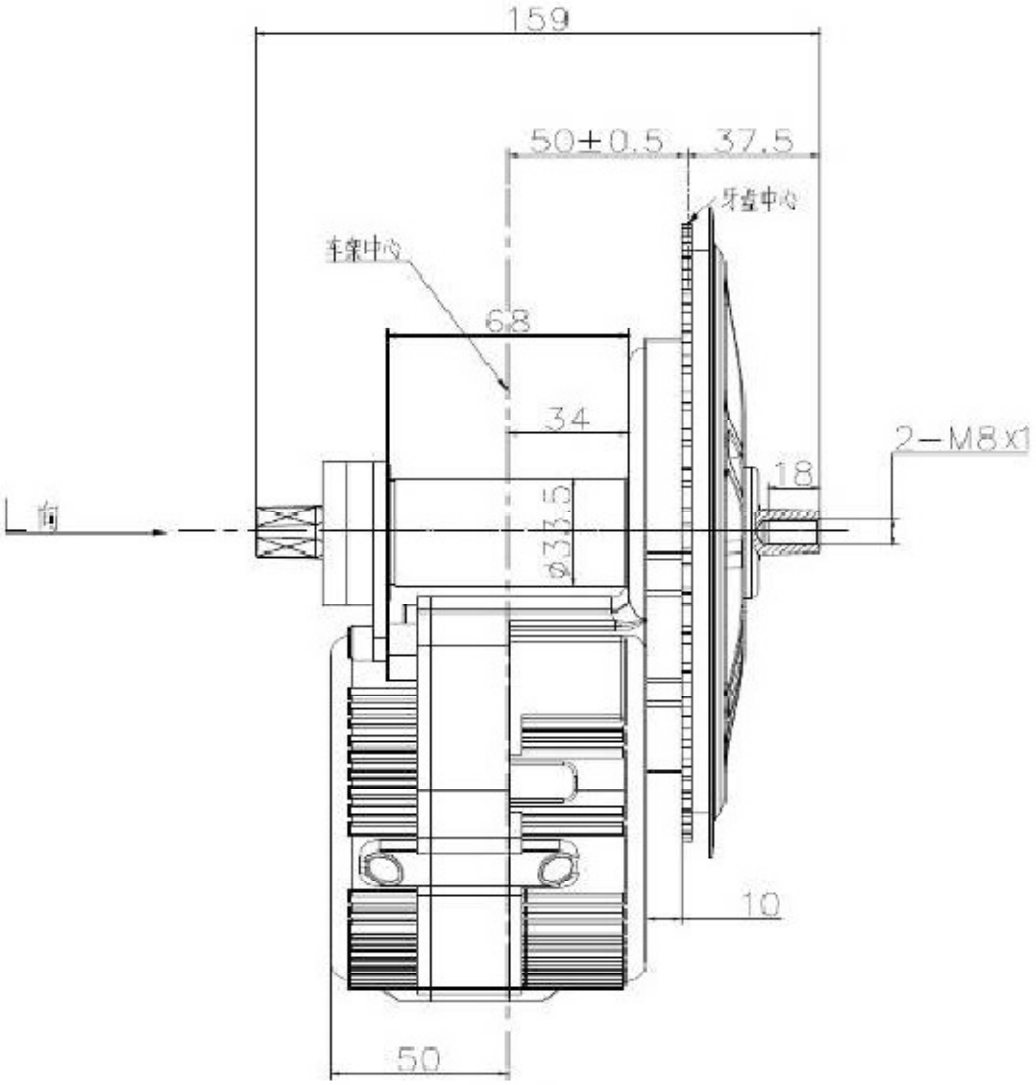

K方向

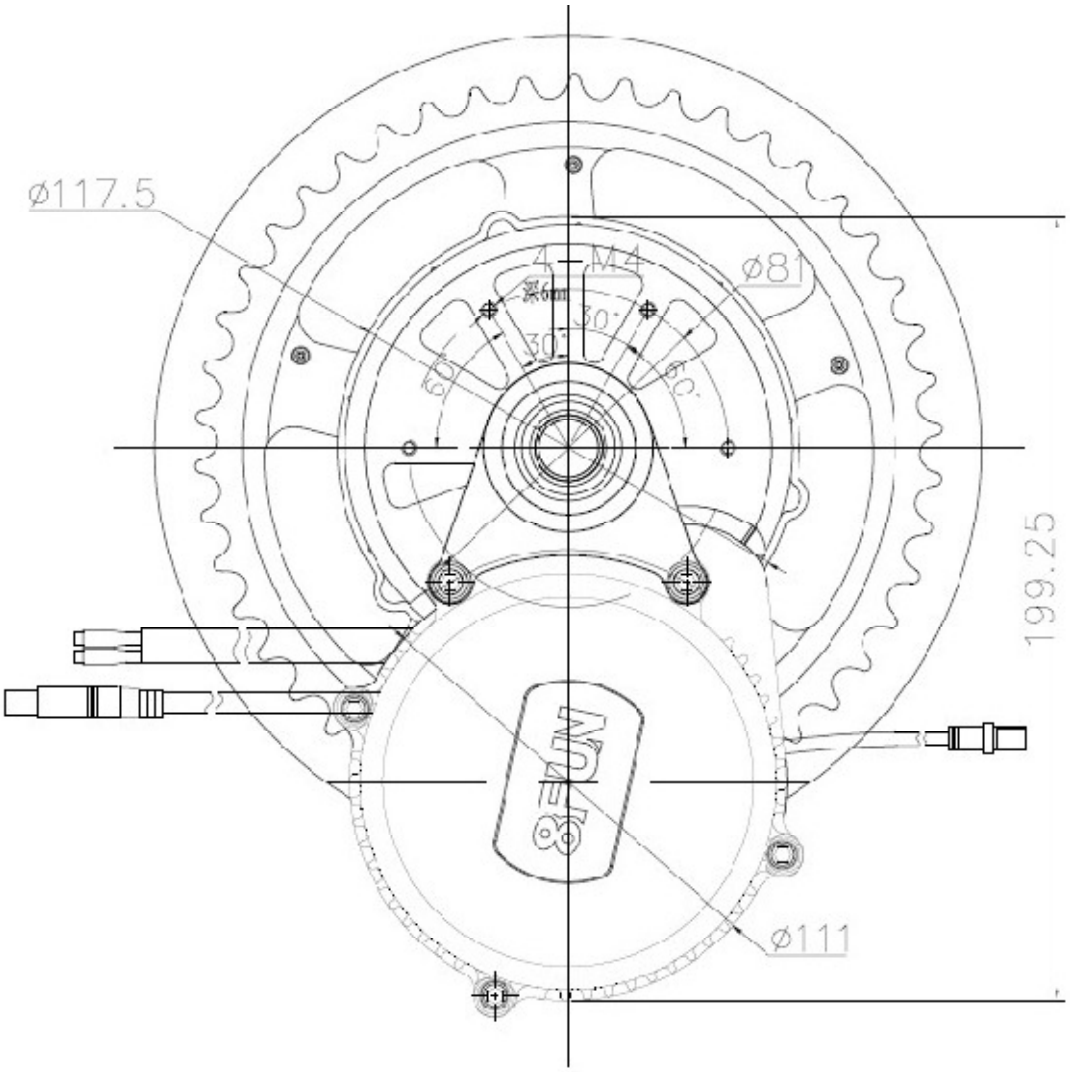

L方向

1.5 installatie procedure

1. Open de verpakking en pak de aandrijfeenheid en accessoires uit, controleer alle onderdelen.

2. Bevestig het tandwiel met 5 stuks schroef M5 x 10, (zie afbeelding 1), bevestig het tandwiel deksel op het kettingblad met 5 stuks schroef ST3.9.

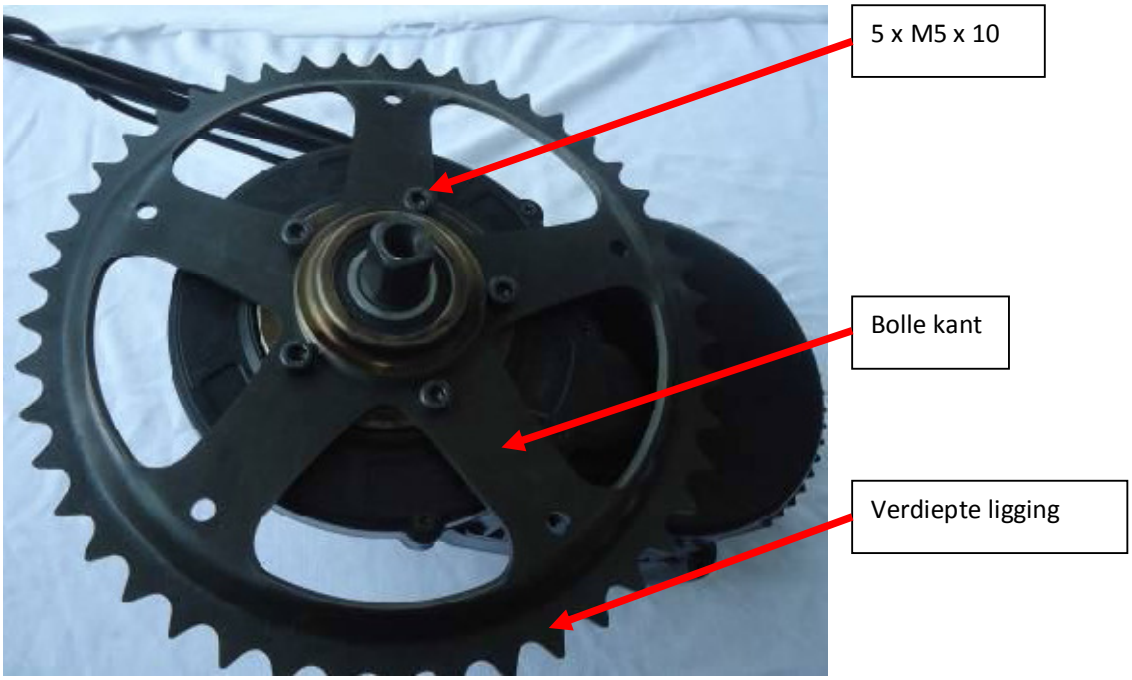

Afbeelding 1:

3. Schuif de aandrijfas in de trapas (zie afbeelding 2 en afbeelding 3)

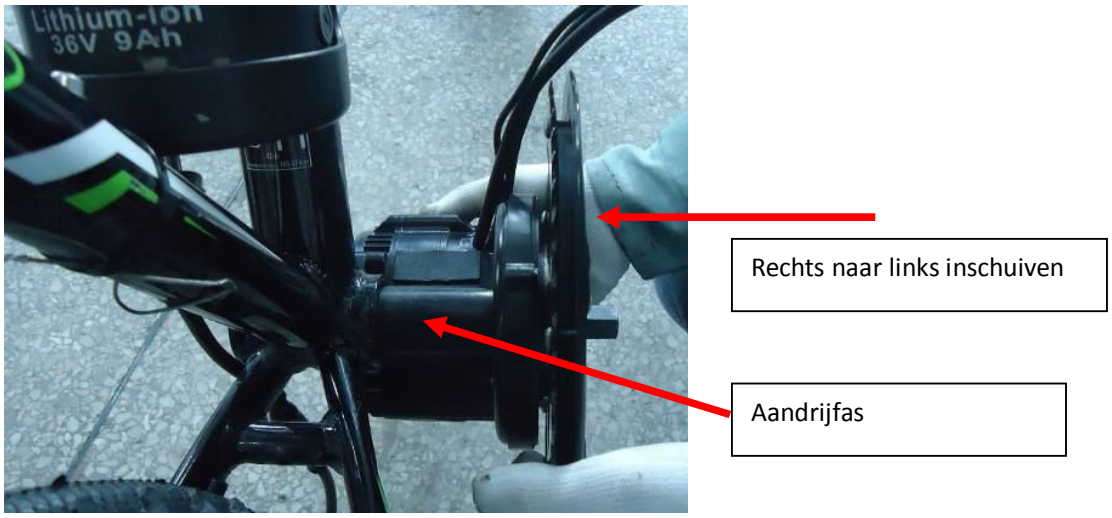

Afbeelding 2:

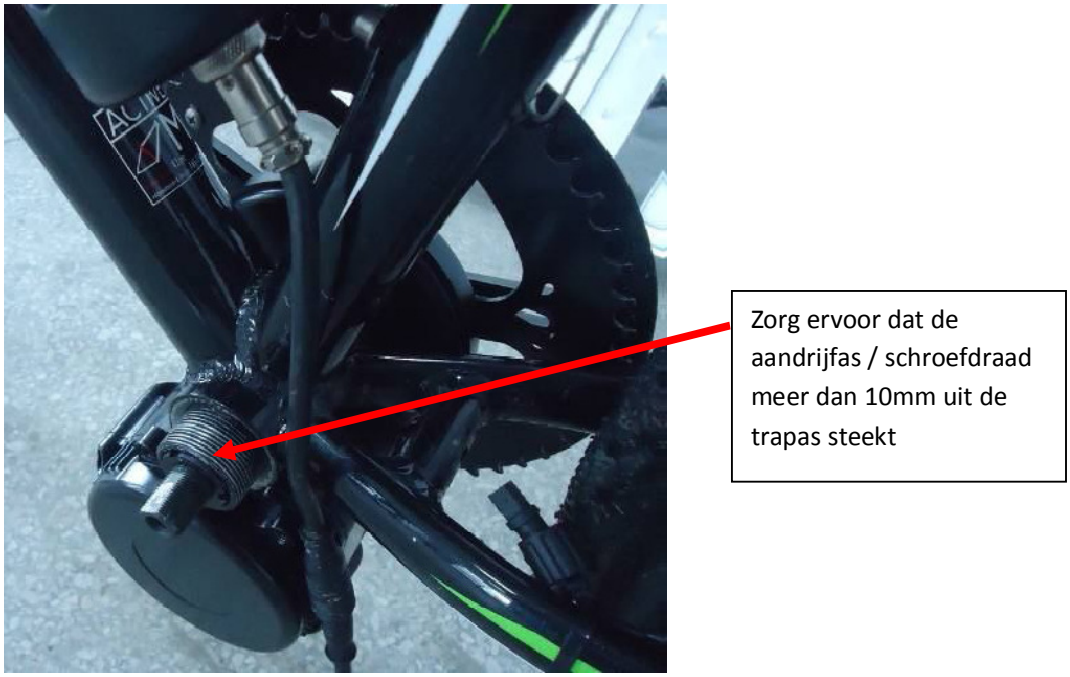

Afbeelding 3:

4. Plaats de bevestigingsplaat met de tanden naar binnen, zet de plaat op de motor met 2 stuks M6 x 10 bouten vast. (zie afbeelding 4 en afbeelding 5)

Bevestigingsplaat, binnenkant met het getande oppervlak.

Afbeelding 4

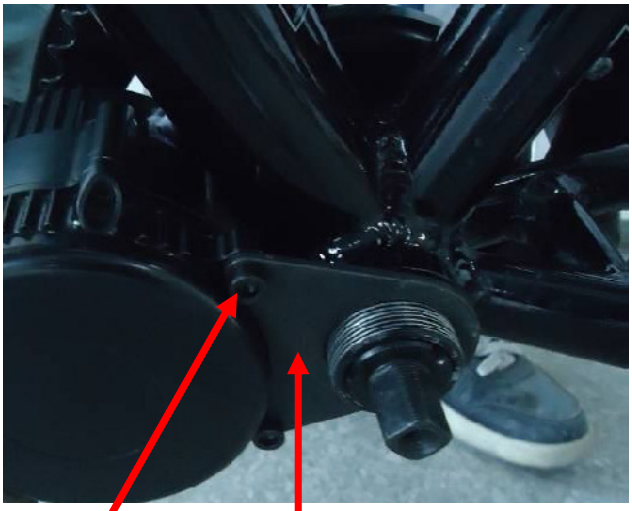

2 x M6 bout

Bevestigingsplaat, buitenkant met het gladde oppervlak.

Afbeelding 5

5. Duw de middenmotor in de richting van de schuine framebuis met een maximale kracht van 50N, zet 1 moer M33 op de trapas vast met een aandraaimoment van: 30 - 40Nm (zie afbeelding 6)

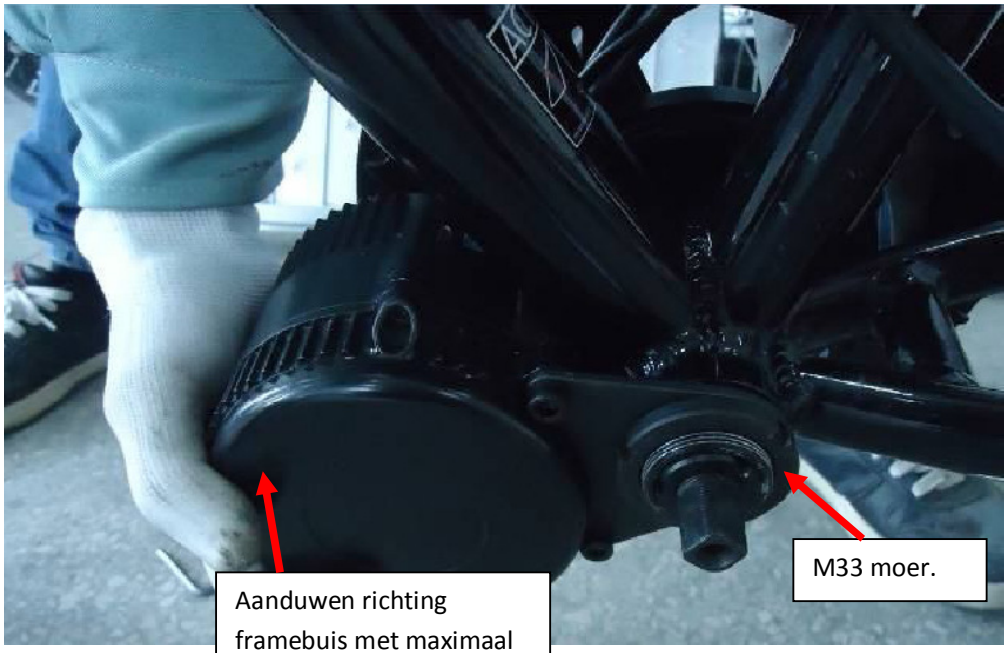

M33 moer.

Aanduwen richting framebuis met maximaal 50N kracht.

Afbeelding 6

6. Zet vervolgens de 2de moer M33 op de trapas vast met een aandraaimoment: 30 - 40Nm (afbeelding 7)

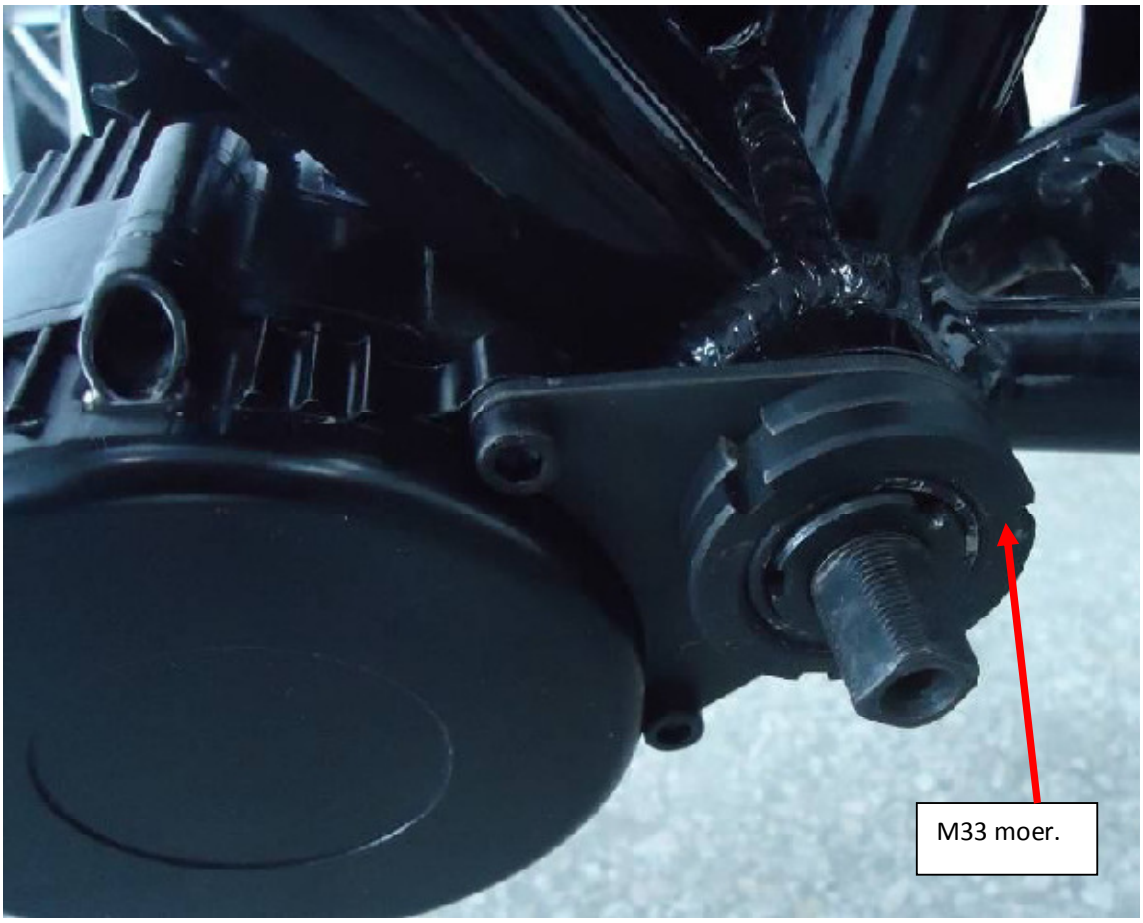

Afbeelding 7

7. Bevestig de linker crank op de fiets en zet deze vast met een M8 inbusbout. Aandraaimoment: 35 - 40Nm (zie afbeelding 8)

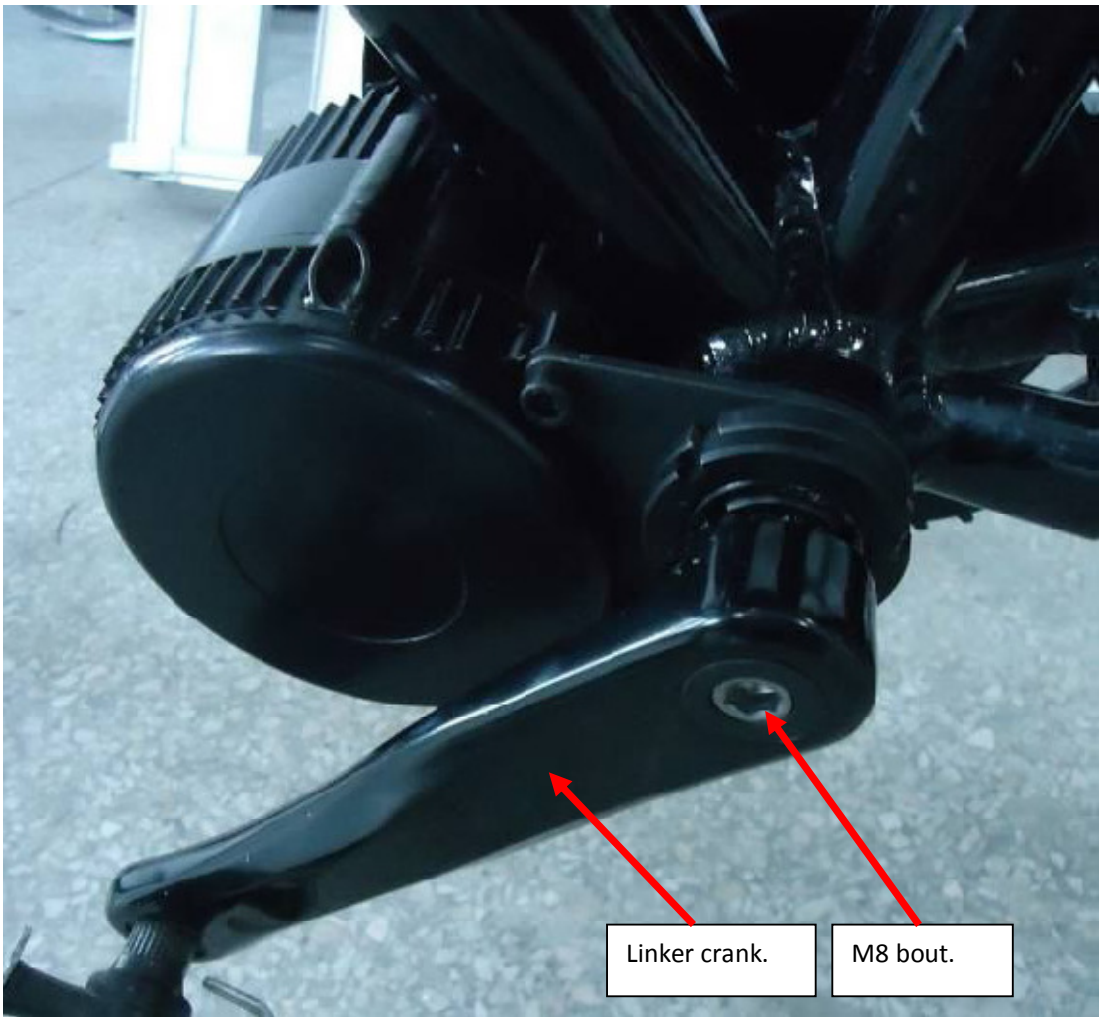

Afbeelding 8:

8. Bevestig de rechter crank op de fiets en zet deze vast met een M8 inbusbout. Aandraaimoment: 35 - 40Nm (zie afbeelding 9)

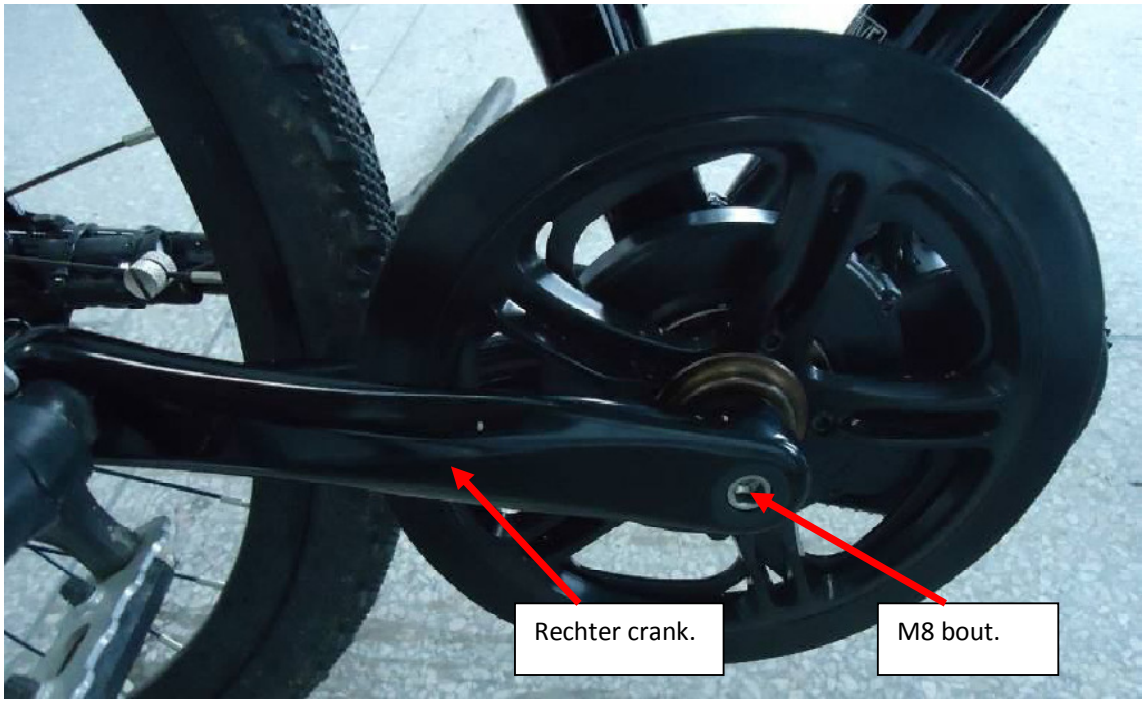

Afbeelding 9:

9. Sluit alle kabels voor de batterij, het LCD scherm, de snelheid sensor, etc. aan (zie afbeelding 10).

Afbeelding 10:

2 Snelheidssensor

Door het meten van het toerental van het wiel wordt een signaal naar de controller doorgegeven, vervolgens wordt de snelheid op het display weergegeven.

3.1 Afmetingen snelheidssensor

3.2 Installatie snelheidssensor

1. Snelheidssensor onderdelen

2. Bevestig de snelheidssensor op de juiste plek (bij voorkeur achteraan de achtervork) aan het frame door middel van tie-wraps.

3. Bevestig de magneet op een spaak van het achterwiel

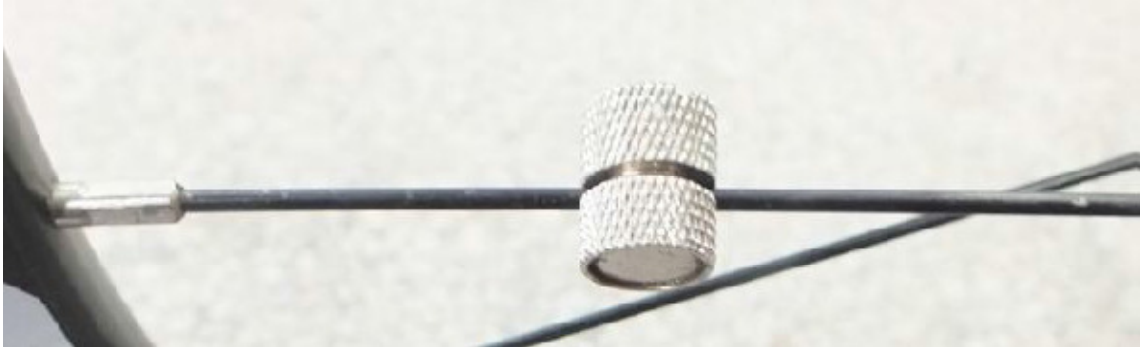

Opmerking: het oppervlak van de magneetmoet evenwijdig lopen aan het sensor oppervlak.

4. Stel de afstand tussen de snelheidssensor en magneet af op maximaal 5 mm.

3 Aansluitschema van de complete set

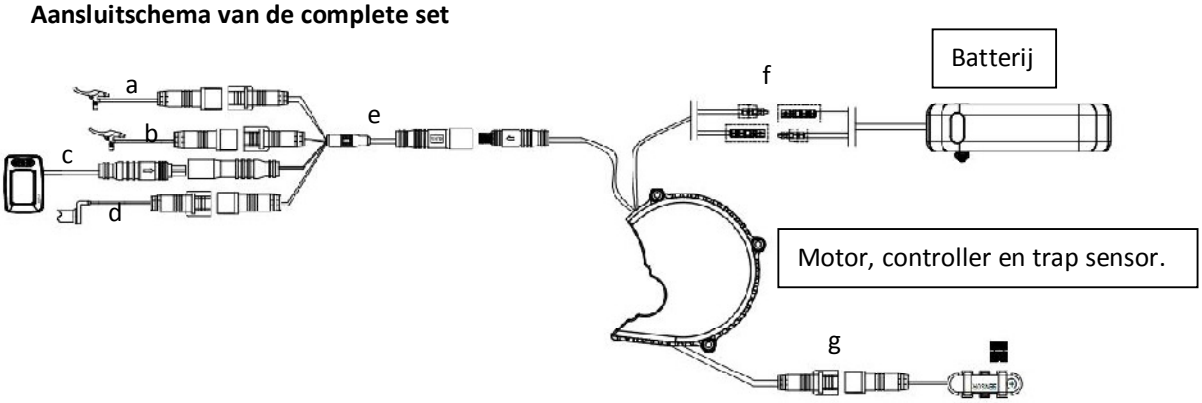

a)	Rem sensor
b)	Rem sensor
c)	LCD display
d)	Gashendel (niet beschikbaar voor NL)
e)	1-kabelsysteem
f)	Batterij
g)	Snelheidssensor

4 Opmerkingen

1. De onderdelen moeten worden opgeslagen in een droge, geventileerde ruimte. Vermijd een vochtige, een zure of basische omgeving. Voeg de onderdelen niet samen met sterk magnetische voorwerpen.

2. Elke set connectoren eerst inspuiten met contactspray, uitlijnen d.m.v. de pijlen.

3.Vermijd scherpe voorwerpen of druk op het display.

4.Vermijd langdurige vocht indringing.